女子B級

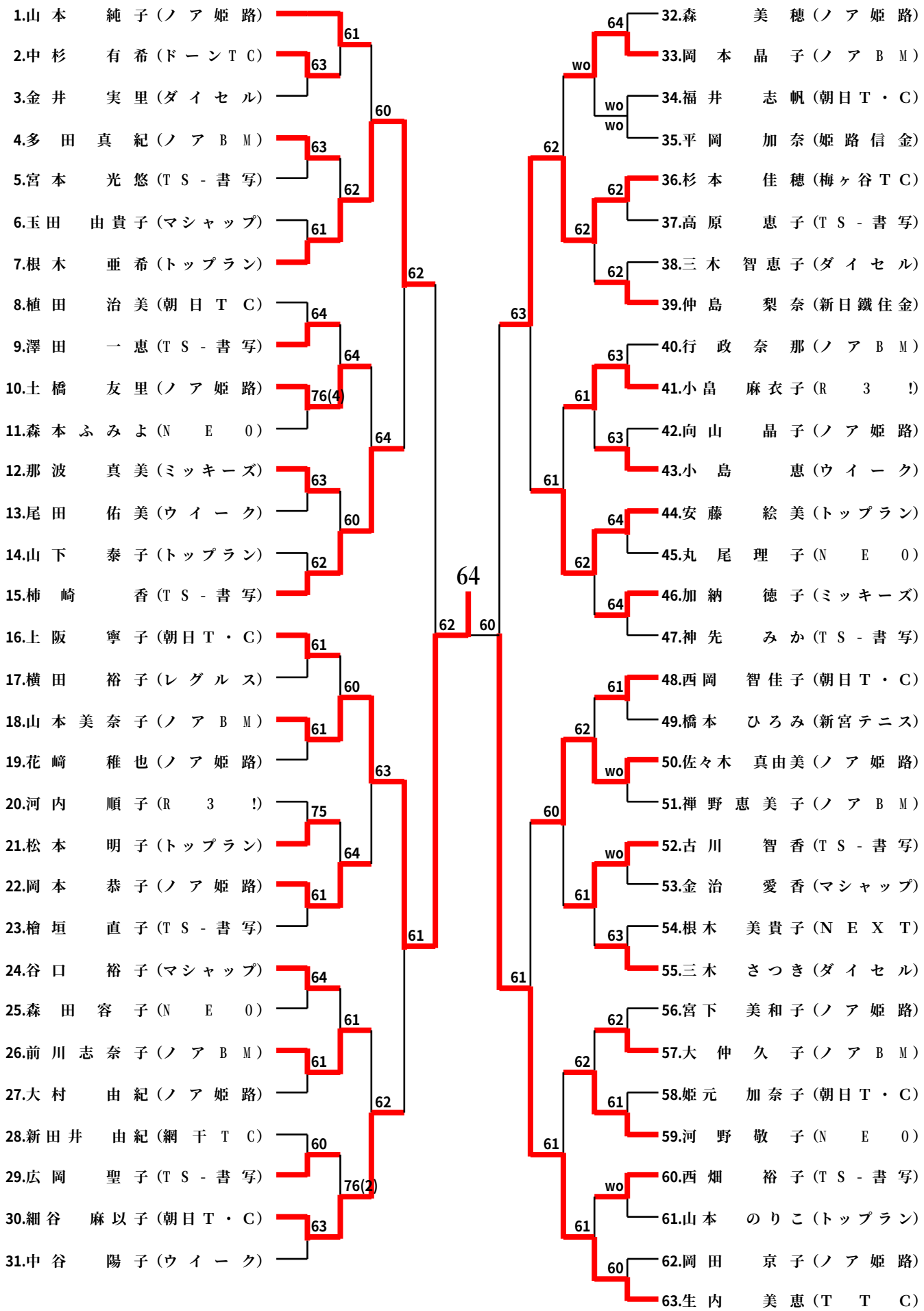
1.山本　純子（ノア姫路）
2.中杉　有希（ドーンTC）
3.金井　実里（ダイセル）
4.多田　真紀（ノアBM）
5.宮本　光悠（TS-書写）
6.玉田　由貴子（マシャップ）
7.根木　亜希（トップラン）
8.植田　治美（朝日TC）
9.澤田　一恵（TS-書写）
10.土橋　友里（ノア姫路）
11.森本　ふみよ（NEO）
12.那波　真美（ミッキーズ）
13.尾田　佑美（ウイーク）
14.山下　泰子（トップラン）
15.柿崎　香（TS-書写）
16.上阪　寧子（朝日T・C）
17.横田　裕子（レグルス）
18.山本　美奈子（ノアBM）
19.花崎　稚也（ノア姫路）
20.河内　順子（R3!）
21.松本　明子（トップラン）
22.岡本　恭子（ノア姫路）
23.檜垣　直子（TS-書写）
24.谷口　裕子（マシャップ）
25.森田　容子（NEO）
26.前川　志奈子（ノアBM）
27.大村　由紀（ノア姫路）
28.新田井　由紀（網干TC）
29.広岡　聖子（TS-書写）
30.細谷　麻以子（朝日T・C）
31.中谷　陽子（ウイーク）
32.森　美穂（ノア姫路）
33.岡本　晶子（ノアBM）
34.福井　志帆（朝日T・C）
35.平岡　加奈（姫路信金）
36.杉本　佳穂（梅ヶ谷TC）
37.高原　恵子（TS-書写）
38.三木　智恵子（ダイセル）
39.仲島　梨奈（新日鐵住金）
40.行政　奈那（ノアBM）
41.小畠　麻衣子（R3!）
42.向山　晶子（ノア姫路）
43.小島　恵（ウイーク）
44.安藤　絵美（トップラン）
45.丸尾　理子（NEO）
46.加納　徳子（ミッキーズ）
47.神先　みか（TS-書写）
48.西岡　智佳子（朝日T・C）
49.橋本　ひろみ（新宮テニス）
50.佐々木　真由美（ノア姫路）
51.禅野　恵美子（ノアBM）
52.古川　智香（TS-書写）
53.金治　愛香（マシャップ）
54.根木　美貴子（NEXT）
55.三木　さつき（ダイセル）
56.宮下　美和子（ノア姫路）
57.大仲　久子（ノアBM）
58.姫元　加奈子（朝日T・C）
59.河野　敬子（NEO）
60.西畑　裕子（TS-書写）
61.山本　のりこ（トップラン）
62.岡田　京子（ノア姫路）
63.生内　美恵（TTC）
64