男子C級Ⅱブロック

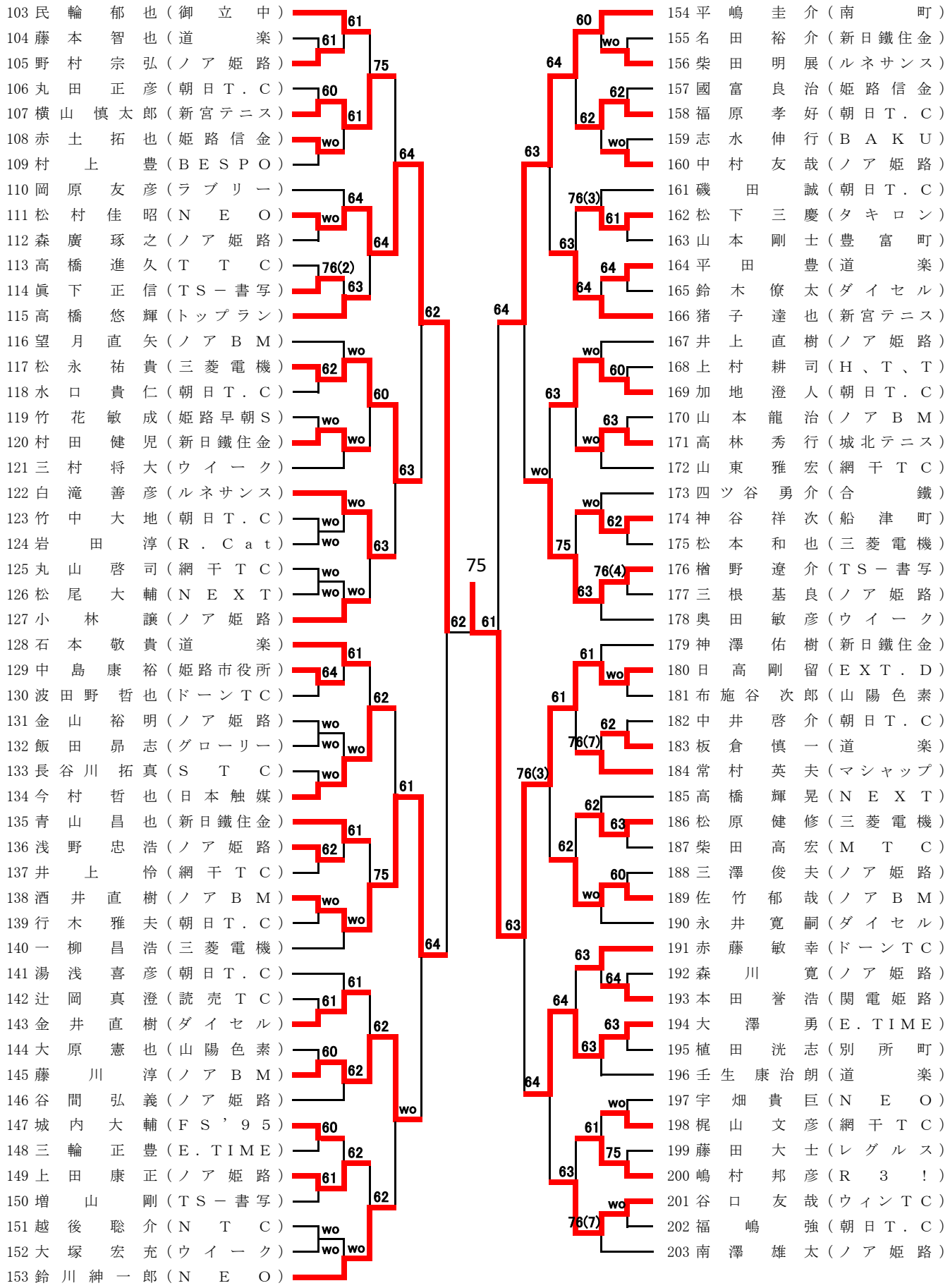
103 民輪郁也（御立中）
104 藤本智也（道楽）
105 野村宗弘（ノア姫路）
106 丸田正彦（朝日T．C）
107 横山慎太郎（新宮テニス）
108 赤土拓也（姫路信金）
109 村上豊（BESPO）
110 岡原友彦（ラブリー）
111 松村佳昭（NEO）
112 森廣琢之（ノア姫路）
113 高橋進久（TTC）
114 眞下正信（TS－書写）
115 高橋悠輝（トップラン）
116 望月直矢（ノアBM）
117 松永祐貴（三菱電機）
118 水口貴仁（朝日T．C）
119 竹花敏成（姫路早朝S）
120 村田健児（新日鐵住金）
121 三村将大（ウイーク）
122 白滝善彦（ルネサンス）
123 竹中大地（朝日T．C）
124 岩田淳（R．Cat）
125 丸山啓司（網干TC）
126 松尾大輔（NEXT）
127 小林譲（ノア姫路）
128 石本敬貴（道楽）
129 中島康裕（姫路市役所）
130 波田野哲也（ドーンTC）
131 金山裕明（ノア姫路）
132 飯田昴志（グローリー）
133 長谷川拓真（STC）
134 今村哲也（日本触媒）
135 青山昌也（新日鐵住金）
136 浅野忠浩（ノア姫路）
137 井上怜（網干TC）
138 酒井直樹（ノアBM）
139 行木雅夫（朝日T．C）
140 一柳昌浩（三菱電機）
141 湯浅喜彦（朝日T．C）
142 辻岡真澄（読売TC）
143 金井直樹（ダイセル）
144 大原憲也（山陽色素）
145 藤川淳（ノアBM）
146 谷間弘義（ノア姫路）
147 城内大輔（FS’95）
148 三輪正豊（E．TIME）
149 上田康正（ノア姫路）
150 増山剛（TS－書写）
151 越後聡介（NTC）
152 大塚宏充（ウイーク）
153 鈴川紳一郎（NEO）
154 平嶋圭介（南町）
155 名田裕介（新日鐵住金）
156 柴田明展（ルネサンス）
157 國富良治（姫路信金）
158 福原孝好（朝日T．C）
159 志水伸行（BAKU）
160 中村友哉（ノア姫路）
161 磯田誠（朝日T．C）
162 松下三慶（タキロン）
163 山本剛士（豊富町）
164 平田豊（道楽）
165 鈴木僚太（ダイセル）
166 猪子達也（新宮テニス）
167 井上直樹（ノア姫路）
168 上村耕司（H、T、T）
169 加地澄人（朝日T．C）
170 山本龍治（ノアBM）
171 高林秀行（城北テニス）
172 山東雅宏（網干TC）
173 四ツ谷勇介（合鐵）
174 神谷祥次（船津町）
175 松本和也（三菱電機）
176 楢野遼介（TS－書写）
177 三根基良（ノア姫路）
178 奥田敏彦（ウイーク）
179 神澤佑樹（新日鐵住金）
180 日高剛留（EXT．D）
181 布施谷次郎（山陽色素）
182 中井啓介（朝日T．C）
183 板倉慎一（道楽）
184 常村英夫（マシャップ）
185 高橋輝晃（NEXT）
186 松原健修（三菱電機）
187 柴田高宏（MTC）
188 三澤俊夫（ノア姫路）
189 佐竹郁哉（ノアBM）
190 永井寛嗣（ダイセル）
191 赤藤敏幸（ドーンTC）
192 森川寛（ノア姫路）
193 本田誉浩（関電姫路）
194 大澤勇（E．TIME）
195 植田洸志（別所町）
196 壬生康治朗（道楽）
197 宇畑貴巨（NEO）
198 梶山文彦（網干TC）
199 藤田大士（レグルス）
200 嶋村邦彦（R3！）
201 谷口友哉（ウィンTC）
202 福嶋強（朝日T．C）
203 南澤雄太（ノア姫路）
75