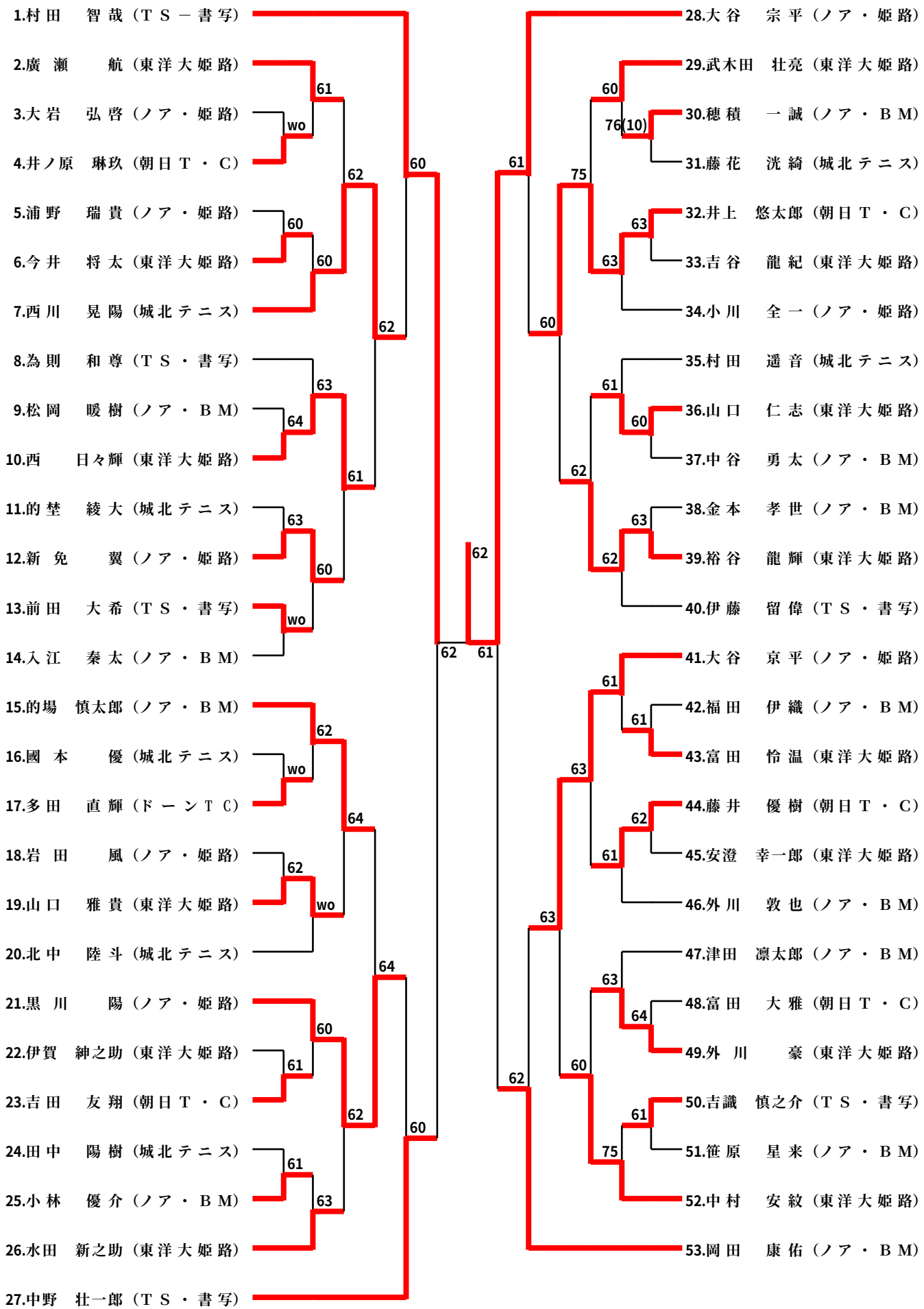小中学生男子シングルス