男子６５歳以上級

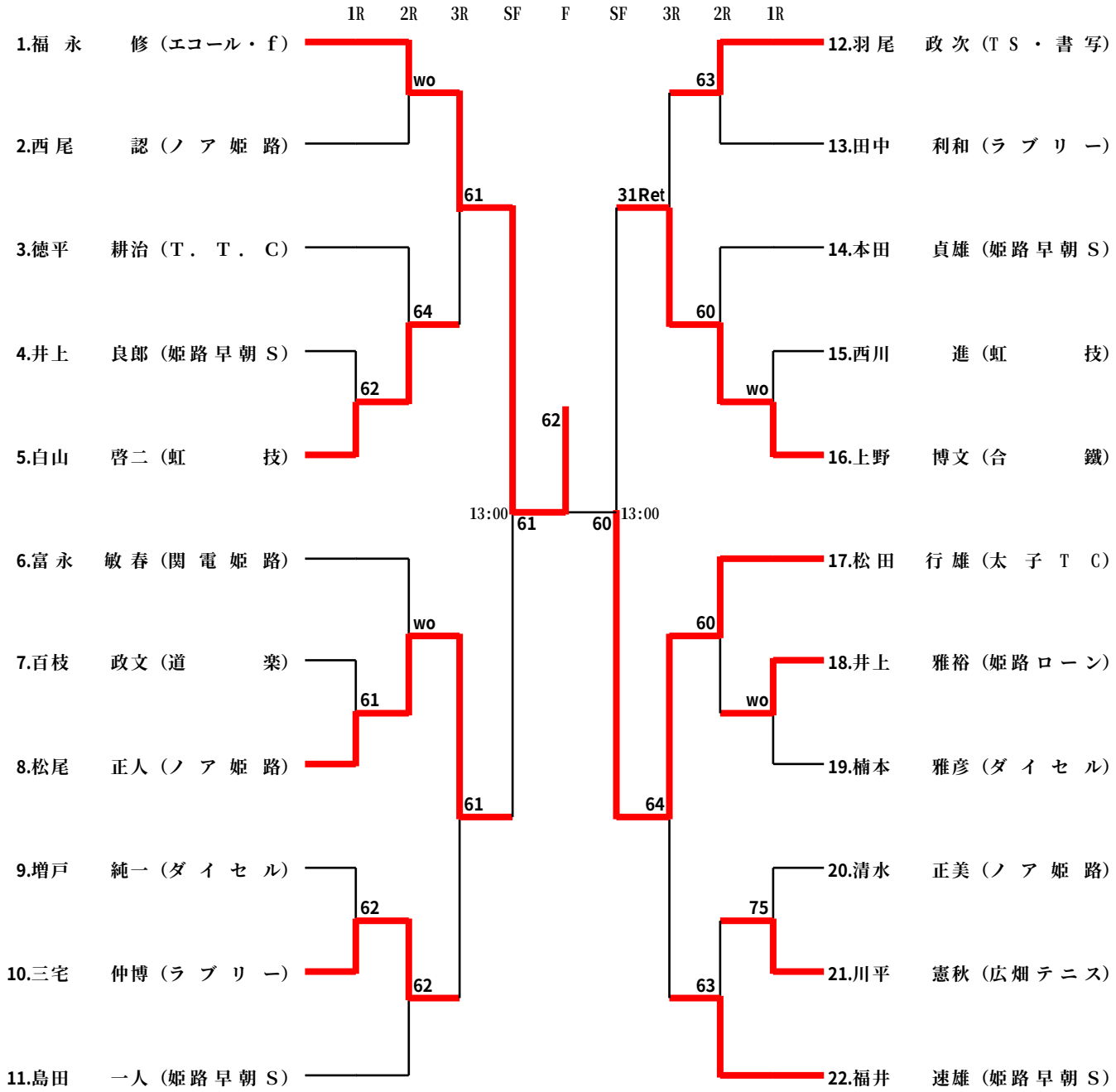
1R 2R 3R SF F SF 3R 2R 1R
1.福 永 修（エコール・ｆ）
2.西 尾 認（ノ ア 姫 路）
3.徳平 耕治（Ｔ．Ｔ．Ｃ）
4.井上 良郎（姫路早朝Ｓ）
5.白山 啓二（虹 技）
6.富永 敏春（関 電 姫 路）
7.百枝 政文（道 楽）
8.松尾 正人（ノ ア 姫 路）
9.増戸 純一（ダ イ セ ル）
10.三宅 仲博（ラ ブ リ ー）
11.島田 一人（姫路早朝Ｓ）
12.羽尾 政次（Ｔ Ｓ ・ 書 写）
13.田中 利和（ラ ブ リ ー）
14.本田 貞雄（姫路早朝Ｓ）
15.西川 進（虹 技）
16.上野 博文（合 鐵）
17.松田 行雄（太 子 Ｔ Ｃ）
18.井上 雅裕（姫路ローン）
19.楠本 雅彦（ダ イ セ ル）
20.清水 正美（ノ ア 姫 路）
21.川平 憲秋（広畑テニス）
22.福井 速雄（姫路早朝Ｓ）
wo
61
64
62
wo
61
62
62
13:00
61
60
13:00
31Ret
63
60
wo
60
wo
64
75
63